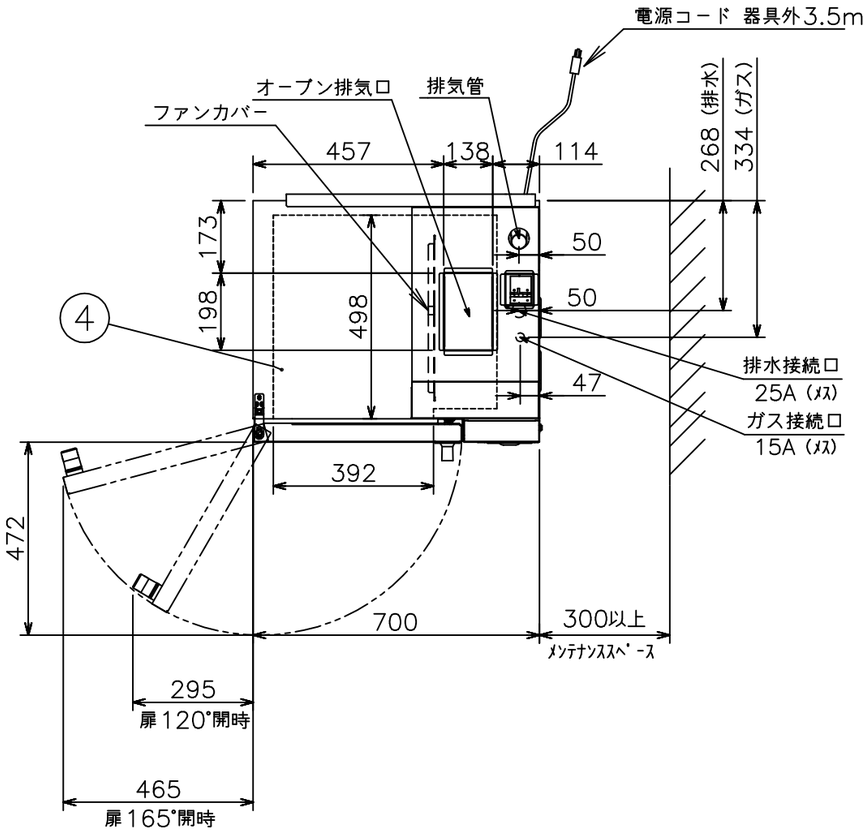

本体耐震調節脚固定穴位置

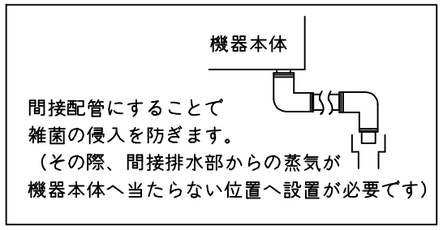

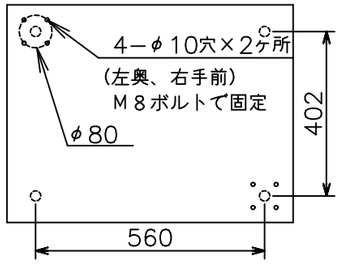

温度調節範囲	ホット	20～300℃
	スチーム	50～150℃
	コンビ	20～300℃
安全装置		立消え安全装置（フレームロッド式）
		庫内異常過熱防止装置（液膨張式）
構　造		庫内と熱交換部はファンカバーにて仕切りあり
		庫内加熱方式：熱交換パイプによる間接加熱方式

メーカー名		（株）コメットカトウ		
製品名		ガススチームコンベクションオーブン		
型式		CSI3A－G3U		
寸法（mm）		幅	奥行	高さ
	外形	700	605（655）	660（770）
	庫内有効	392	498	284
本体高さ調整幅		770～800mm		
接続	ガス	15A		
	給水	15A	適用水圧 0.1～0.75MPa	
	排水	25A	100℃以上耐熱材	
	電気	単相100V 50/60Hz	接地付きｺﾝｾﾝﾄ	
		漏電ブレーカは本機専用で30mA 15A		
ガス消費量	13Aガス	9.9kW（8,500kcal/h）		
	LPガス	9.9kW（0.71kg/h）		
定格消費電力		45W （最大60W）		
本体重量		75kg		
庫内棚段数		3段　ピッチ68mm		
ホテルパン収納枚数		2/3GN 3枚		
ラックサポート総耐荷重		60kg（1段あたり最高30kgまで）		
ラック最上段高さ		534mm（本体高さ770mm時）		
軟水器処理量		全硬度50ppm時4,000リットル		
付属品		軟水器CN－4000（1） 洗剤用スプレー（1）・洗剤（1） 耐熱手袋（1セット） フレキ管：長さ・個数は下段の器具により異なる		

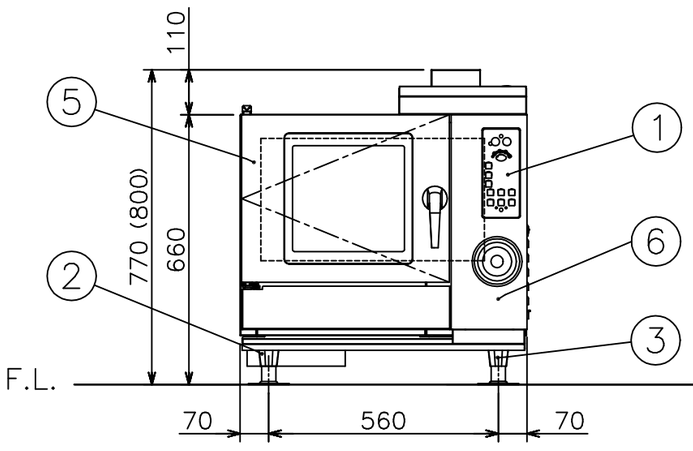

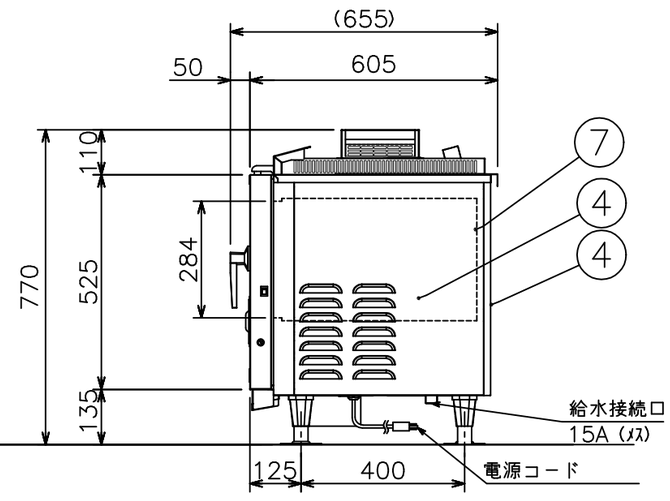

No	品　　名	材　　質	備　　考
1	ｺﾝﾄﾛｰﾙ操作及び表示部		
2	調節脚	6ナイロン	先端キャップ SUS304
3	耐震調節脚		左奥、右手前2ヶ所
4	外装（上、横、後）	SUS430 t1.0	No.4仕上
5	扉化粧板	SUS304 t0.8	No.4仕上
6	コントロール化粧板	SUS304 t0.8	No.4仕上
7	オーブン庫内壁	SUS304 t1.0	

注）1.仕様及び外観を改良のため、予告なく変更することがあります。
2.機器を設置する際は可燃構造壁から側面20cm以上、背面15cm以上、上面100cm以上の離隔距離を確保し、床は不燃構造として下さい。
3.給水装置認証品です。

株式会社コメットカトウ	現場名	名称 ガススチームコンベクションオーブン	縮尺 1/15(A3)	変更記事	整理No.
		型式 CSI3A－G3U	日付 2022/12/20 △2	消防確認項目追加　担当堀田	CSI3A－G3U