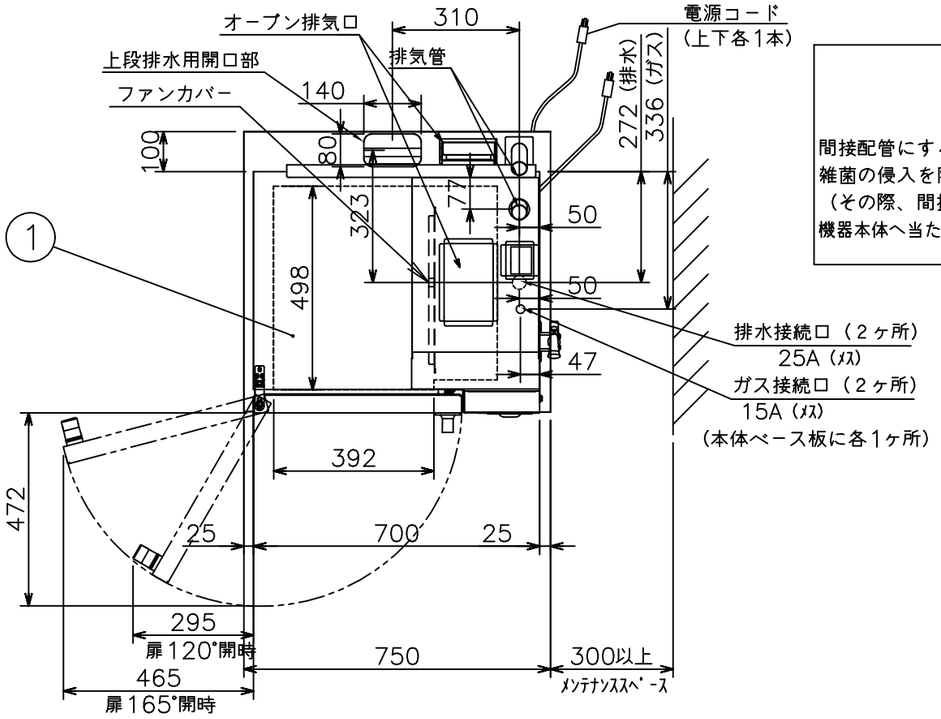

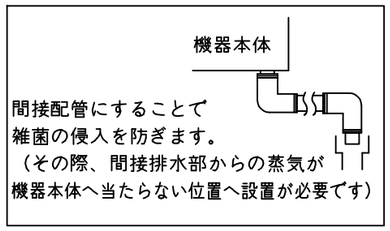

土台耐震調節脚固定穴位置

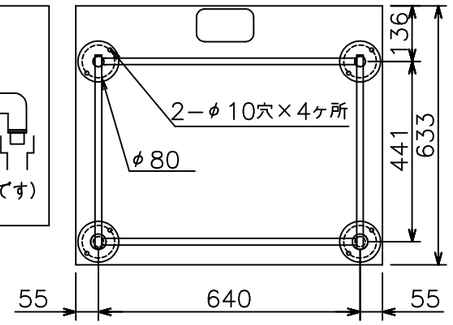

注) 1.仕様及び外観を改良のため、予告なく変更することがあります。
2.機器を設置する際は可燃構造壁から側面20cm以上、背面15cm以上、上面100cm以上の離隔距離を確保し、床は不燃構造として下さい。
3.給水装置認証品です。

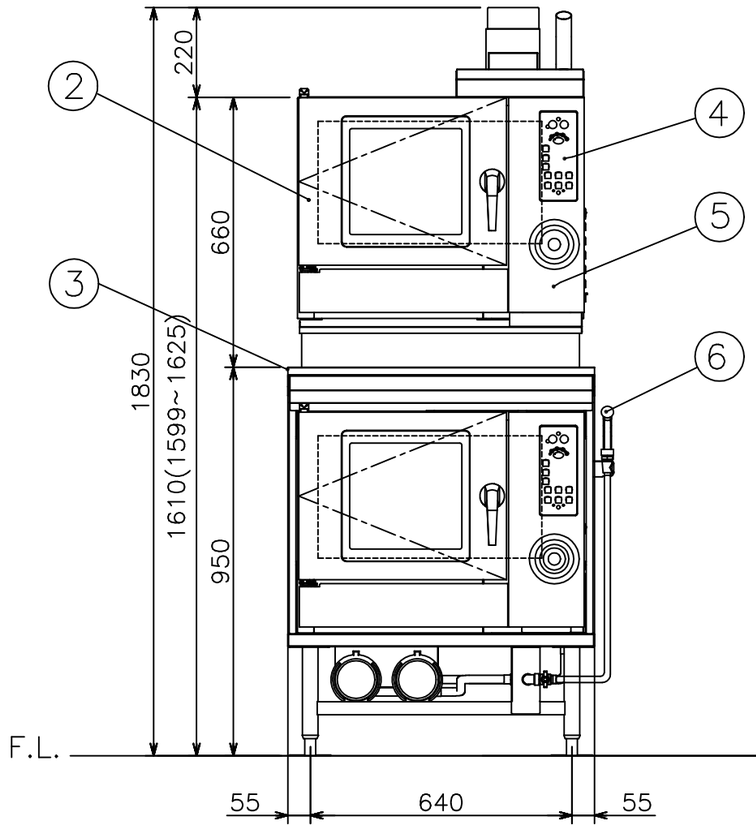

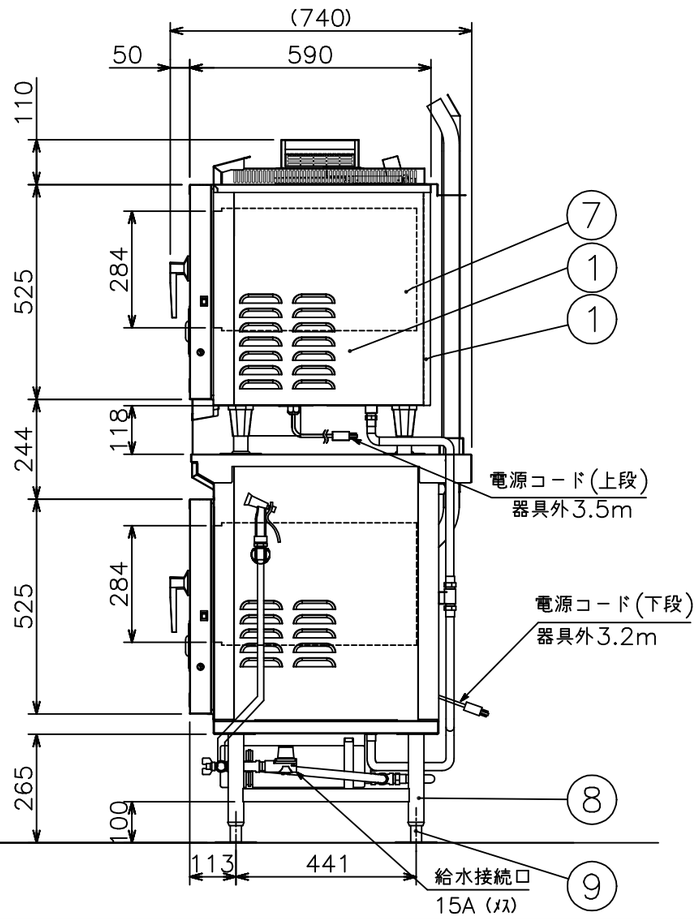

メーカー名		(株)コメットカトウ		
製品名		ガススチームコンベクションオーブン		
型式		CSI3A−G3U+CSI3A−G3D		
寸法(mm)		幅	奥行	高さ
	外形	750	690(740)	1610(1830)
	庫内有効	392	498	284
本体高さ調整幅		1599~1625mm		
接続	ガス	15A×2ヶ所		
	給水	15A×2ヶ所	適用水圧 0.1~0.75MPa	
	排水	25A×2ヶ所	100℃以上耐熱材	
	電気	単相100V 50/60Hz	接地付きｺﾝｾﾝﾄ×2本	
		漏電ブレーカは本機専用で30mA 15A		
ガス消費量	13Aガス	9.9kW (8,500kcal/h)×2台		
	LPガス	9.9kW (0.71kg/h)×2台		
定格消費電力		45W (最大60W)×2台		
本体重量		180kg(75kg+105kg)		
庫内棚段数		3段 ピッチ68mm×2台		
ホテルパン収納枚数		2/3GN 3枚×2台		
ラックサポート総耐荷重		60kg(1段あたり最高30kgまで)×2台		
ラック最上段高さ		1484mm(本体高さ1830mm時)		
ラック最下段高さ		578mm(本体高さ1830mm時)		
軟水器処理量		全硬度50ppm時4,000リットル×2台		
付属品		軟水器CN−4000(2) 洗剤用スプレー(2)・洗剤(2) 耐熱手袋(2セット)		

No	品名	材質	備考
1	外装(上、横、後)	SUS430 t1.0	No.4仕上げ
2	扉化粧板	SUS304 t0.8	No.4仕上げ
3	架台天板	SUS430 t1.0	No.4仕上げ
4	ｺﾝﾄﾛｰﾙ操作及び表示部		
5	コントロール化粧板	SUS304 t0.8	No.4仕上げ
6	洗浄ノズル		
7	オーブン庫内壁	SUS304 t1.0	
8	土台脚パイプ	SUS430 t1.2	38丸パイプ
9	耐震調節脚(土台)	SUS304他	4ヶ所使用

温度調節範囲	ホット	20~300℃
	スチーム	50~150℃
	コンビ	20~300℃
安全装置		立消え安全装置(フレームロッド式)
		庫内異常過熱防止装置(液膨張式)
構造		庫内と熱交換部はファンカバーにて仕切りあり
		庫内加熱方式:熱交換パイプによる間接加熱方式

株式会社コメットカトウ	現場名	名称 ガススチームコンベクションオーブン	縮尺 1/15(A3)	変更記事	整理No.
		型式 CSI3A−G3U+CSI3A−G3D	日付 2022/12/20 △2	消防確認項目追加 担当堀田	CSI3A−G3U+G3D