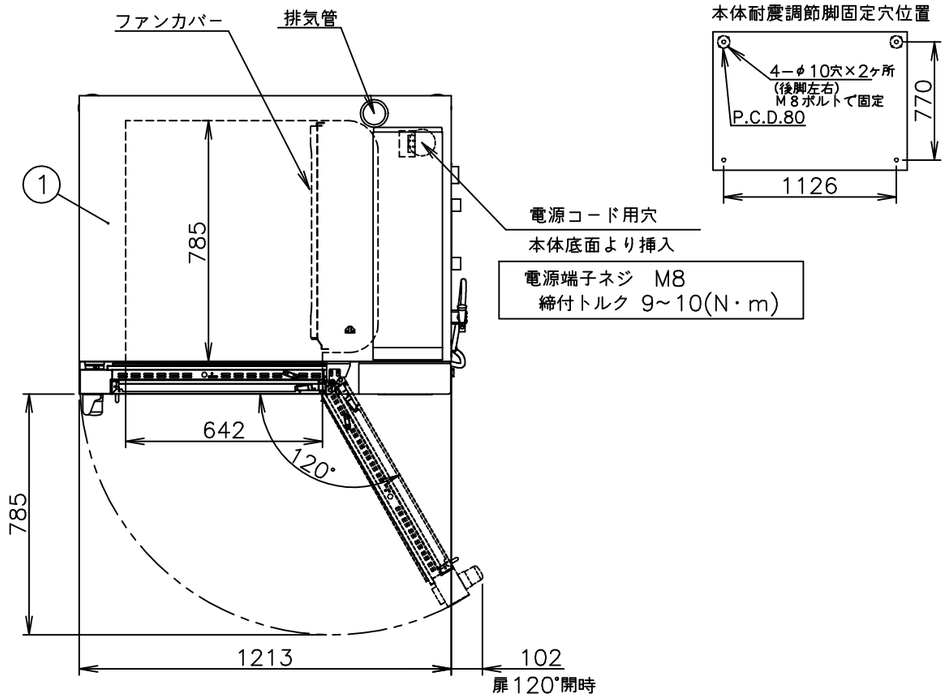

ラックサポート総耐荷重	150kg（1段あたり最高45kgまで）
芯温センサ	標準付属：3点感知
標準付属品	耐熱手袋（1ｾｯﾄ） 液体洗剤（1）、液体洗剤用ｽﾌﾟﾚｰ（1） 自動洗浄用洗剤・リンス剤（1セット） 排水部材セット（1）、カート（1）

No	品　　名	材　　質	備　　考
1	上　板	SUS430	
2	扉化粧板	SUS304	
3	洗浄ノズル		
4	ｺﾝﾄﾛｰﾙ操作及び表示部		
5	コントロール化粧板	SUS304	
6	調 節 脚	SUS304他	
7	耐震アジャスト	SUS304他	2ヶ所（後脚）
8	横　板	SUS430	
9	オーブン庫内壁	SUS304	
10	後　板	SUS430	

注）1.仕様及び外観を改良のため、予告なく変更することがあります。
2.設置条件について
場所、電源等は、取扱説明書・設置工事説明書に従って正しく行ってください。電源電線の付属はありません。
3.給水装置性能基準適合品です。

寸法（mm）	外形	1,213(W)	975(D)	1,640(H)
	庫内有効	642(W)	785(D)	1,020(H)
接続	給水	15A(R1/2)	適用水圧 0.1~0.75MPa	
	排水	40A(Rc1 1/2)	100℃以上耐熱材	
	電気	三相200V	端子ネジ M8	
		漏電ブレーカは本機専用で125A		
ヒータ容量	オーブン	33.0kW		
	蒸気発生器	28.8kW		
定格消費電力		34.0kW		
定常時最大電流		100A		
温度調節範囲	ホット	30~300℃		
	スチーム	50~130℃		
	コンビ	30~300℃		
安全装置		庫内異常過熱防止装置（液膨張式）		
		ボイラ空焚き防止装置（バイメタル式）		
構　造		庫内と熱交換部はファンカバーにて仕切りあり		
		庫内加熱方式：シーズーヒータによる間接加熱方式		
本体重量		335kg		
カート重量		40kg		
ホテルパン収納枚数		1/1GN　24枚（ピッチ68）		

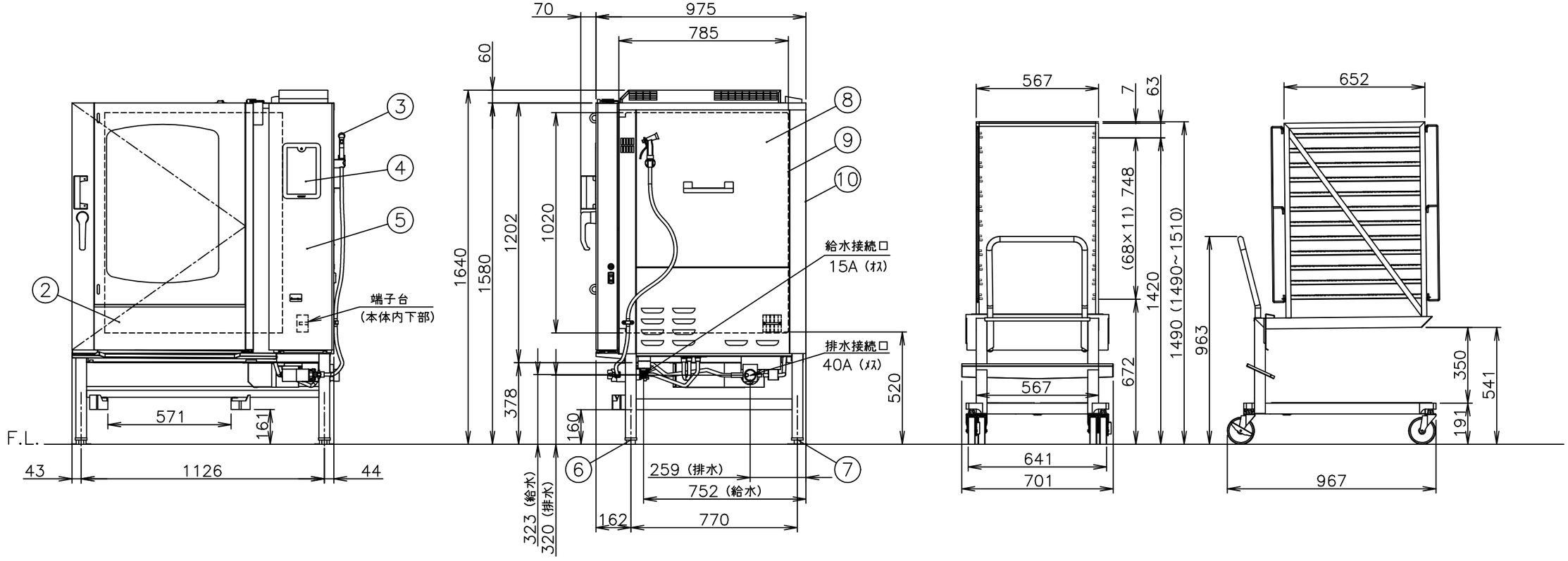

株式会社コメットカトウ	現場名	名称 電気スチームコンベクションオーブン	縮尺 1:20（A3）	変更記事
		型式 CSXH−EW122RD	日付 2025/11/19	担当　杉山

整理No.
CSXH−EW122RD