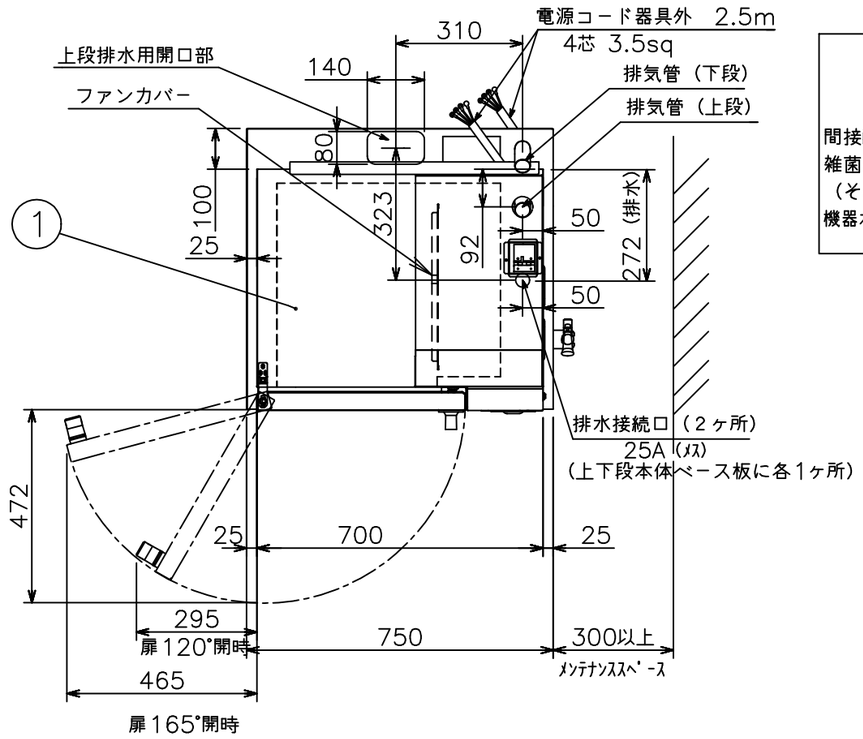

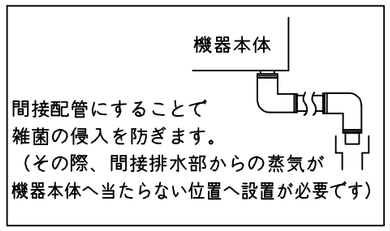

土台耐震調節脚固定穴位置

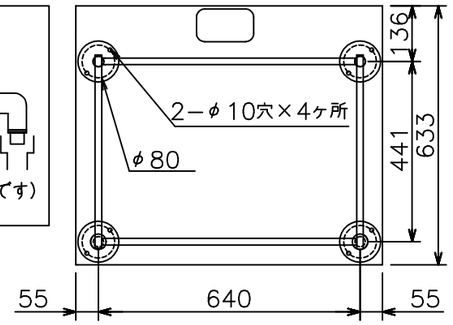

注）1.仕様及び外観を改良のため、予告なく変更することがあります。
2.機器を設置する際は可燃構造壁から側面20cm以上、背面15cm以上、上面100cm以上の離隔距離を確保し、床は不燃構造として下さい。
3.給水装置認証品です。

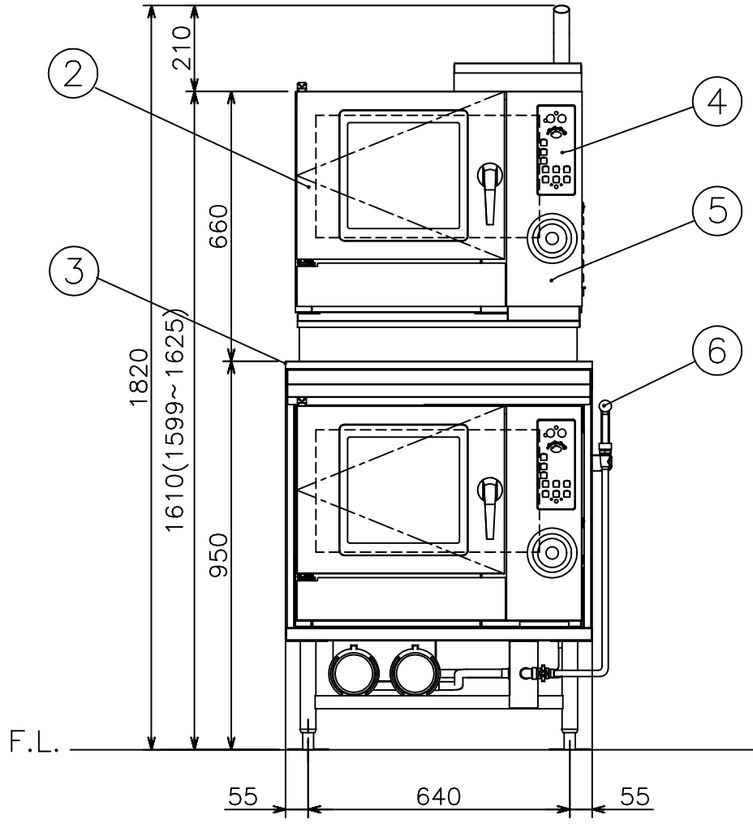

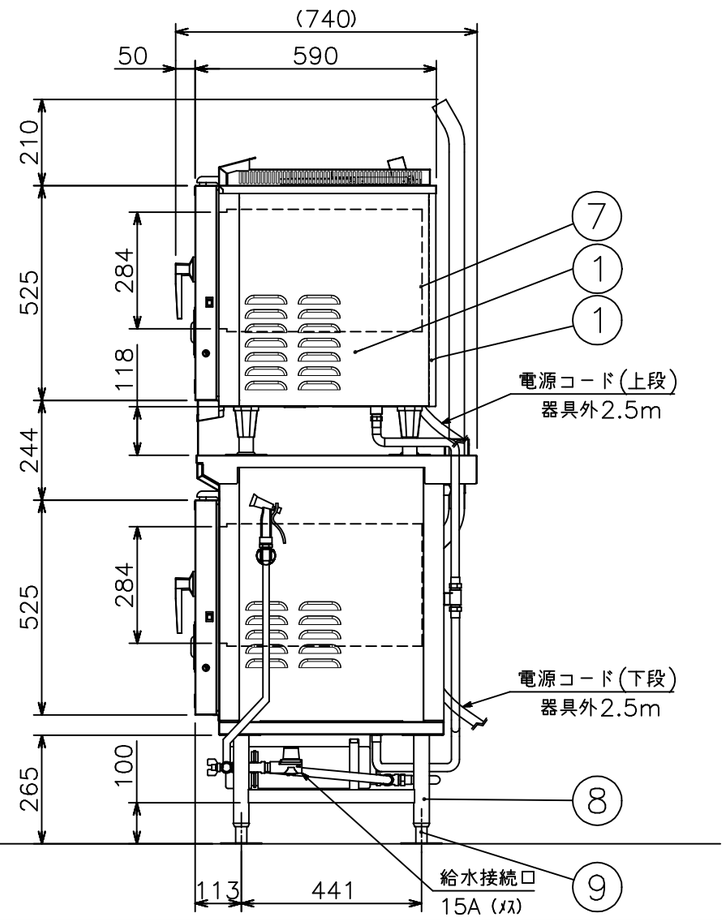

メーカー名		（株）コメットカトウ	
製品名		電気スチームコンベクションオーブン	
型式		CSI3A−E3U+CSI3A−E3D	
寸法 (mm)		幅	奥行	高さ
	外形	750	690（740）	1610（1820）
	庫内有効	392	498	284
本体高さ調整幅		1599~1625mm	
接続	給水	15A（1ヶ所）	適用水圧 0.1~0.75MPa
	排水	25A×2ヶ所	100℃以上耐熱材
	電気	三相200V 50/60Hz	4芯3.5sq×2本
			端子R3.5−5
		漏電ブレーカは本機専用で15A×2	
ヒータ容量	オーブン	4.2kW（×2台）	
定格消費電力		4.3kW（×2台）	
最大電流		13A（×2台）	
本体重量		160kg(65kg+95kg)	
庫内棚段数		3段 ピッチ68mm×2台	
ホテルパン収納枚数		2/3GN 3枚×2台	
ラックサポート総耐荷重		60kg（1段あたり最高30kgまで）×2台	
ラック最上段高さ		1484mm（本体高さ1820mm時）	
ラック最下段高さ		578mm（本体高さ1820mm時）	
軟水器処理量		全硬度50ppm時4,000リットル×2台	
付属品		軟水器CN−4000（2） 洗剤用スプレー（2）・洗剤（2） 耐熱手袋（2セット）	

No	品名	材質	備考
1	外装（上、横、後）	SUS430 t1.0	No.4仕上げ
2	扉化粧板	SUS304 t0.8	No.4仕上げ
3	架台天板	SUS430 t1.0	No.4仕上げ
4	コントロール操作及び表示部		
5	コントロール化粧板	SUS304 t0.8	No.4仕上げ
6	洗浄ノズル		
7	オーブン庫内壁	SUS304 t1.0	
8	土台脚パイプ	SUS430 t1.2	38丸パイプ
9	耐震調節脚（土台）	SUS304他	4ヶ所使用

温度調節範囲	ホット	20~300℃
	スチーム	50~150℃
	コンビ	20~300℃
安全装置		庫内異常過熱防止装置（液膨張式）
構造		庫内と熱交換部はファンカバーにて仕切りあり
		庫内加熱方式：シーズヒータによる間接加熱方式

株式会社コメットカトウ	現場名	名称 電気スチームコンベクションオーブン	縮尺 1/15(A3)	変更記事	整理No.
		型式 CSI3A−E3U+CSI3A−E3D	日付 2022/12/20 △2	消防確認項目追加 担当 堀田	CSI3A−E3U+E3D